생체 압력 측정에 최적화된 신호 처리기

Opsens의 OPP-M 광섬유 소형 생체 압력 센서에 최적화

제품 특징

- 작고 견고한 디자인
- 250Hz의 샘플링 속도
- 고해상도 및 정밀도
- SCPROM 커넥터와 호환
- ±5V 및 RS-232 출력 인터페이스
- 대형 LCD 디스플레이
- 9V 배터리 또는 벽면 변압기 작동
- 자동 대기압 보정
- OEM 버전 사용 가능

응용 분야

- 생체 압력 모니터링:
  - 혈관 내 혈압
  - 요로다이나믹(Urodynamic)
  - 두개골 내 압
  - 자궁 내 압
  - 안구 내
  - 심장 보조 응용 프로그램
- 고객별 특정한 catheter 적용
- Guidewire 설계 (0.25mm OD 변환기 포함)
- 전기외과(electro surgery), MRI 및 MW/RF 관련 실습에서의압력 측정

상세설명

LifeSens는 생체 압력 측정을 위해 특별히 설계된 소형 신호 처리기입니다. Opsens의 OPP-M 광섬유 센서와 결합하면 LifeSens는 생명 과학 분야에 필요한 모든 기능을 갖춘 뛰어난 압력 측정을 제공합니다. LifeSens는 Opsens의 WLPI(White Light Polarization Interferometry) 기술(특허 # 7,259,862)을 활용하여 가장 정확하고 신뢰할 수 있는 절대적인 Fabry-Perot 공동 길이 측정을 제공합니다.

LifeSens는 250Hz의 속도로 압력 측정을 제공합니다. 내부 압력계는 대기압 변화를 자동으로 교정합니다. 시스템은 OPP-M 센서 게이지 계수를 저장하는 Opsens의 SCPROM 커넥터를 허용합니다. 센서를 결합하면 게이지 계수가 LifeSens 처리기로 원활하게 전송됩니다.

LifeSens는 대형 visible LCD 디스플레이를 갖추고 있으며 배터리로 작동할 수 있습니다. 표준 ±5V 출력과 실시간 데이터 수집을 위한 RS-232 통신 포트가 함께 제공됩니다. LifeSens는 전면 패널 키패드를 사용하여 직접 제어하거나 표준 RS-232 인터페이스를 사용하여 원격으로 제어할 수 있습니다. 탈착식 고무 부트가 있는 견고한 케이스는 열악한 환경에서 집중적인 핸들링에 대해 우수한 기계적 보호 기능을 제공합니다.

기타 관련 문헌: IMP0006 OPP-M

Tel (02) 3289-1290 Fax (02) 3289-1293
서울시 동작구 신대방1가길 38 (신대방 719 동작상떼빌) 106동 209호
WONWOO SYSTEMS CO.,LTD

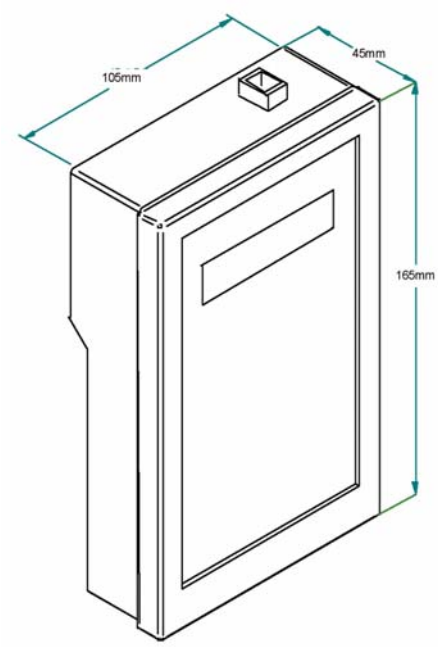

제품 사양

채널 갯수	1
호환성	Opsens의 OPP–M 광섬유 압력 센서 (요청시 다른 센서)
전체 크기*	기압 대비 –50mmHg ~ 300mmHg. (더 넓은 범위도 가능)
해상도*	0.5 mmHg (평균 없음)
정밀성*	1% FS 또는 1mmHg(둘 중 더 큰 값)
샘플링 속도	표준 250 Hz
커넥터 호환성	SC 커넥터 (Opsens의 SCPROM 커넥터 호환)
내부 압력계	자동 대기압 교정용 포함
출력 인터페이스	±5V(1V/100mmHg) 및 표준 RS–232
입력 전원 및 소모량	9 to 24 VDC – 1.8 W (벽면 변압기 어댑터 포함)
크기 (고무 부트 보호장치 제외)	45 mm (H) x 105 mm (W) x 165 mm (L)
저장 온도	–40℃ ~ 70℃
작동 온도	0℃ ~ 45℃
습도	95 % 비응축
광원 수명	40 000 hours MTBF

*사양에는 신호 조절기 오류와 OPP–M 센서 오류 모두의 영향이 포함됩니다.
† LifeSens 제품은 고객의 호스트 시스템에 통합되도록 설계되었지만 FDA 또는 해당 규제 기관의 승인을 받지 않았습니다. LifeSens 제품의 의료 또는 임상 사용에 필수적인 승인 여부는 고객의 책임입니다.

제품 사양은 사전 예고 없이 변경될 수 있습니다.

IMP0030 LIFESENS Rev 2.0 Printed in Canada

Tel (02) 3289-1290 Fax (02) 3289-1293
서울시 동작구 신대방1가길 38 (신대방 719 동작상떼빌) 106동 209호
www.wonwoosystem.co.kr
WONWOO SYSTEMS CO.,LTD