GaAs 기반 광섬유 온도 센서용
단일 채널, 휴대용 신호 조절기

Opsens의 GaAs(SCBG) 시리즈 온도 센서와 호환 가능

제품 특징

- 고무 부트(boot) 케이스 보호 기능이 있는 컴팩트하고 견고한 디자인
- 대형 LCD 디스플레이가 장착되어 다용도로 쉽게 사용 가능
- 높은 선형성과 정밀도
- 50 Hz 샘플링 속도
- ± 5 V 및 RS-232 출력 인터페이스

응용 분야

- MRI, RF, EMI, 초음파 및 전기외과(electro surgery) 환경
- 임상 전 및 연구용 온도 모니터링
- 고전압 및 마이크로파 환경
- 마이크로파 및 식품 가공

상세설명

PicoM은 Opsens의 GaAs(SCBG) OTG-M 및 OTG-A 시리즈 광섬유 온도 센서와 함께 사용되는 소형 휴대용 신호 처리기입니다.

PicoM의 핵심은 정확한 온도 측정을 위한 수단을 제공하는 Opsens의 SCBG(Semiconductor Band Gap) 기술입니다. 이는 GaAs 결정의 bandgap 포지션에 따라 달라집니다.

PicoM은 대형 visible LCD 디스플레이를 갖추고 있으며 배터리로 작동할 수 있습니다. 실시간 데이터 수집을 위한 표준 ±5V 출력 및 RS-232 통신 포트가 함께 제공됩니다. PicoM은 전면 패널 키패드를 사용하여 직접 제어하거나 표준 RS-232 인터페이스를 사용하여 원격으로 제어할 수 있습니다. 탈착식 고무 부트가 있는 견고한 케이스는 거친 환경에서 집중적인 핸들링에 대해 우수한 기계적 보호 기능을 제공합니다.

50Hz의 샘플링 속도와 ±0.3℃의 정확도(신호 처리기와 센서 오류를 모두 포함한 총 정확도)로 PicoM은 광범위한 의료 애플리케이션에 필요한 성능을 제공합니다.

www.wonwoosystem.co.kr Tel (02) 533-6720
서울시 동작구 신대방1가길 38 (신대방 719 동작상떼빌) 106동 209호
WONWOO SYSTEMS CO.,LTD

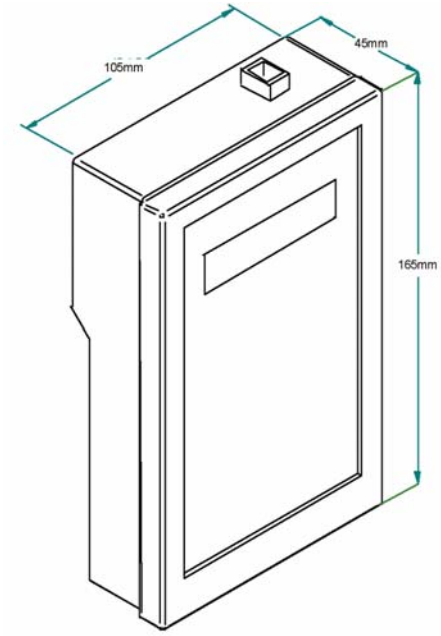

제품 사양

채널 갯수	1
호환성	Opsens GaAs (SCGB) 시리즈 광섬유 온도 센서
해상도	0.1 °C (On Display)
정확성	± 0.3°C (신호 처리기 및 센서 오류 모두 포함하여 20 °C ~ 45 °C) ± 0.8°C (신호 처리기 및 센서 오류 모두 포함하여 - 20°C ~ 250°C)
샘플링 속도	표준 50 Hz
출력 인터페이스	표준 ±5 V 및 RS–232
입력 전원	9 to 24 VDC (AC/DC 벽면 변압기 어댑터 포함)
소모량	일반적으로 1.8 W
배터리	9V
외장(Enclosure)	탈착식 고무 부트 보호 장치가 있는 플라스틱 케이스
치수 (고무 부트 보호장치 제외)	45 mm (H) x 105 mm (W) x 165 mm (L)
저장 온도	–40 ° C to 70 ° C
작동 온도	10 ° C to 45 ° C
습도	95 % 비응축
광원 수명	150 000 hours (> 17 years) MTBF

제품 사양은 사전 예고 없이 변경될 수 있습니다.

IMP0056 PICOM Rev 2.5 Printed in Canada

www.wonwoosystem.co.kr Tel (02) 533-6720
서울시 동작구 신대방1가길 38 (신대방 719 동작상떼빌) 106동 209호
WONWOO SYSTEMS CO.,LTD